S.A.S.à Conseil de Surveillance au capital de 525 000 Euros
Parc Industriel des 50 Arpents
8, square Louis Blanc
77680 ROISSY-EN-BRIE - France

CORPS DE PIVOT A RESSORT N°175 AVEC TETE TORX - 70011175

Caractéristiques :

- Conformité RoHs : Non
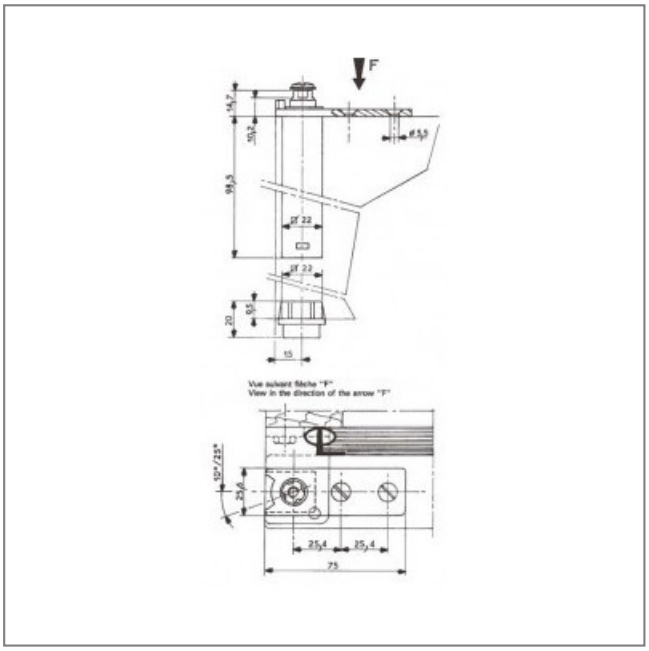
Côte d'encombrement : -